KERBL

Assembly Instructions

3225 - Slow feed plus

Wrench size 17 /13 mm

Hex wrench size 6 mm

Pos. **1**
1x

Pos. **2**
2x

Pos. **3**
1x

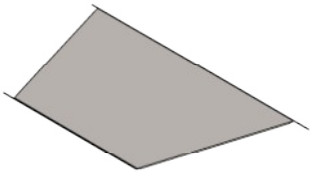

Pos. **4**
1x

Pos. **5**
1x

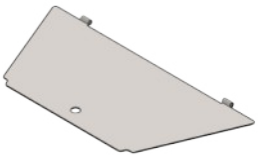

Pos. **6**
4x

1x

3225-6

Pos. **A1**
M10x25
6x

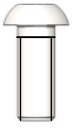

Pos. **A2**
M10x30
4x

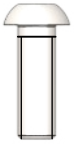

Pos. **A3**
Washer A2
10x

Pos. **A4**
Spring washer
10x

Pos. **A5**
Cap nut M10
10x

Pos. **A6**
M8x70
2x

Pos. **A7**
Nut M8
2x

1

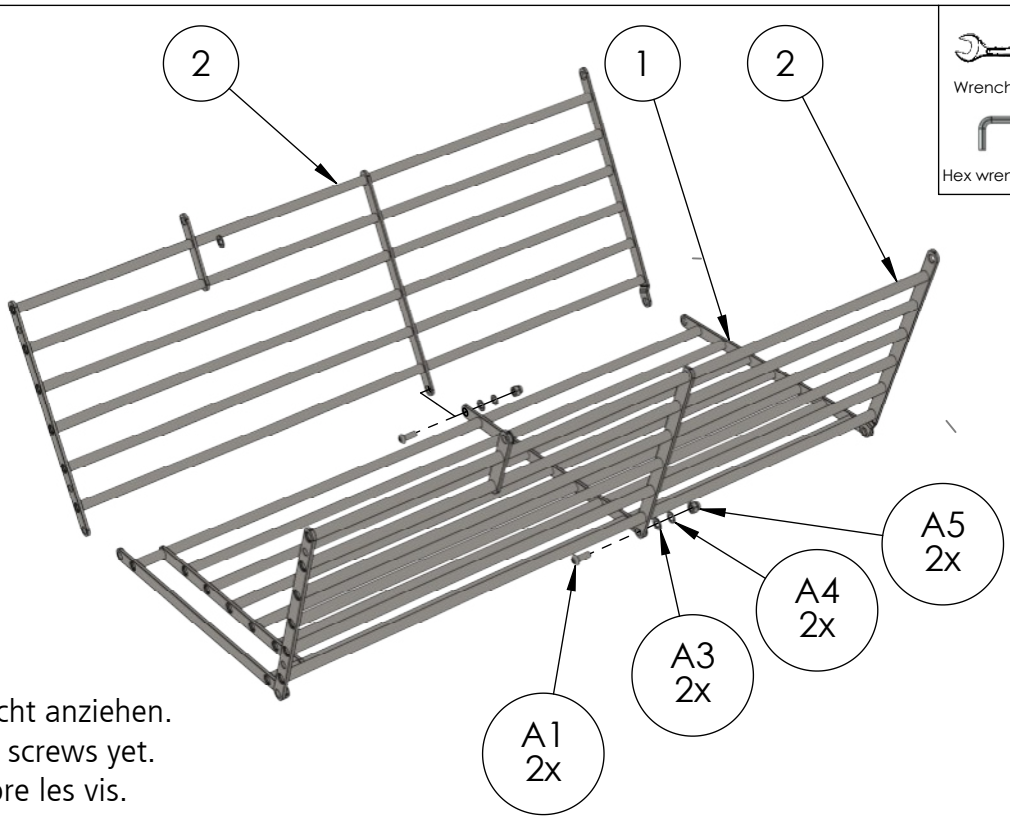

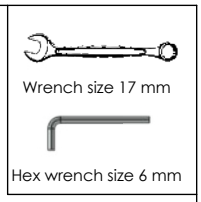

Schrauben noch nicht anziehen.
Do not tighten the screws yet.
Ne serrez pas encore les vis.

2

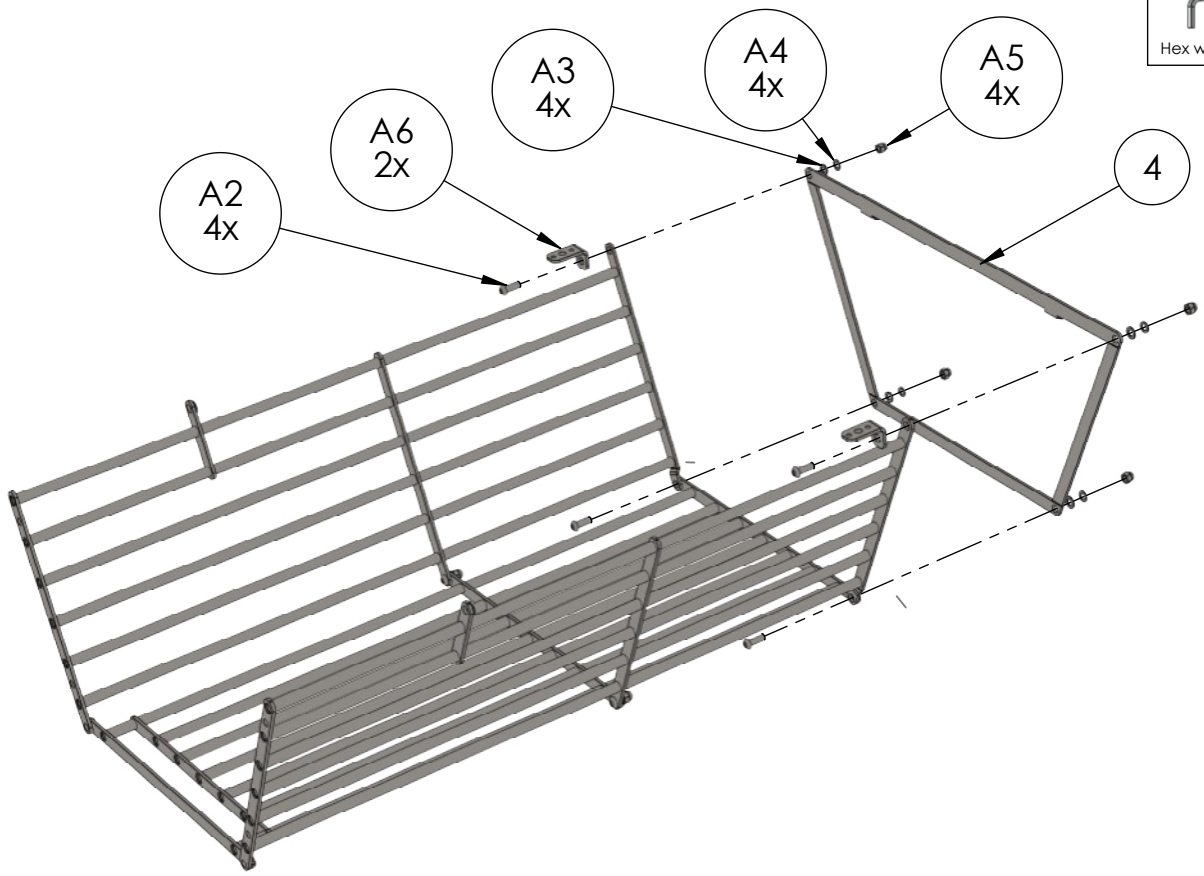

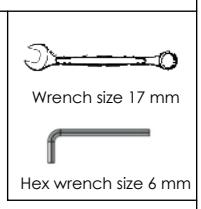

Schrauben noch nicht anziehen.
Do not tighten the screws yet.
Ne serrez pas encore les vis.

3

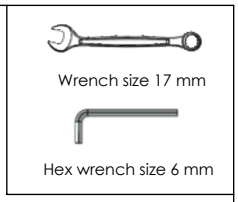

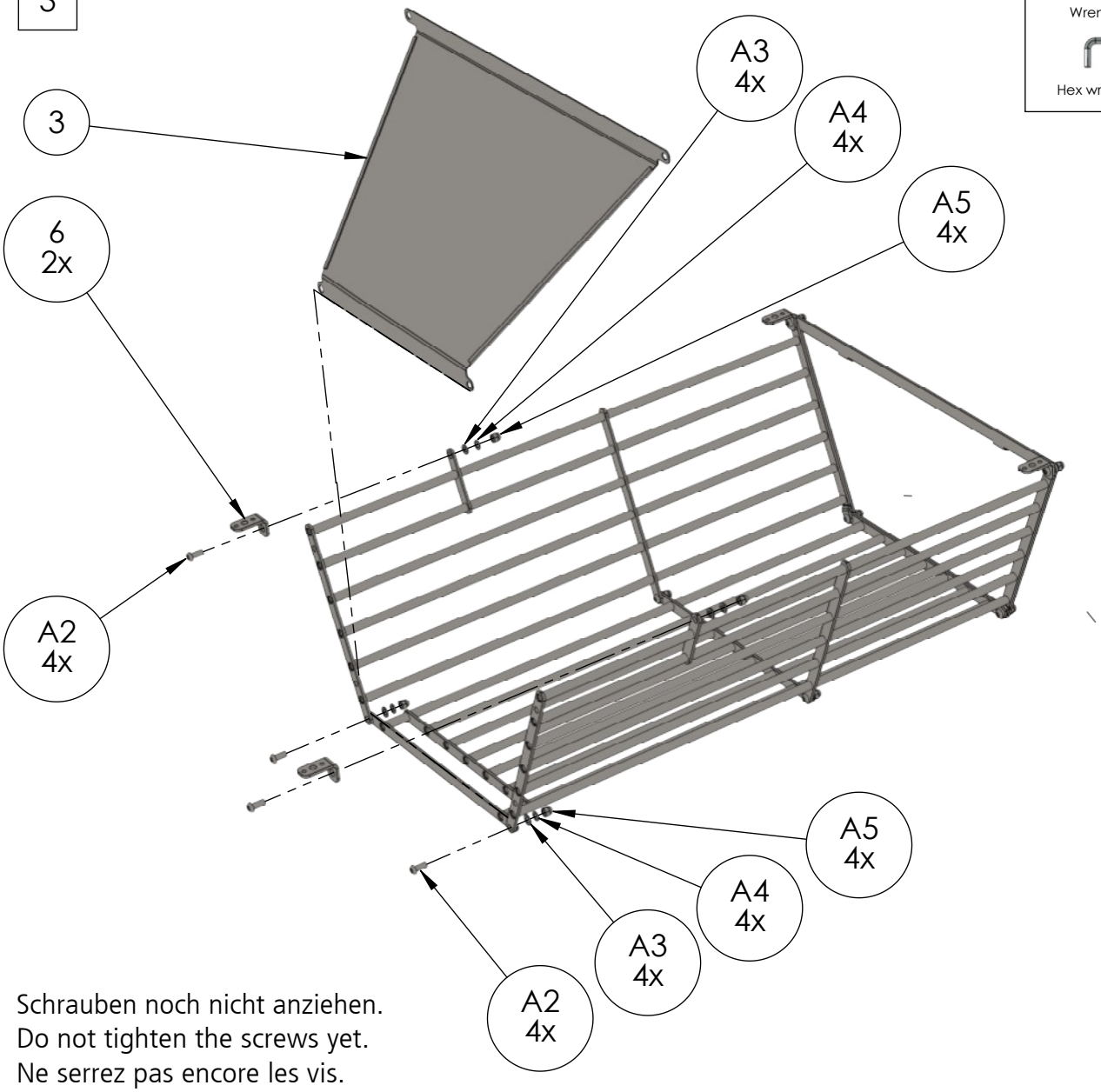

Schrauben noch nicht anziehen.
Do not tighten the screws yet.
Ne serrez pas encore les vis.

4

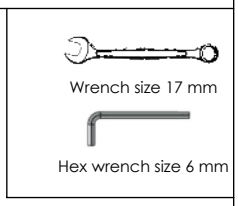

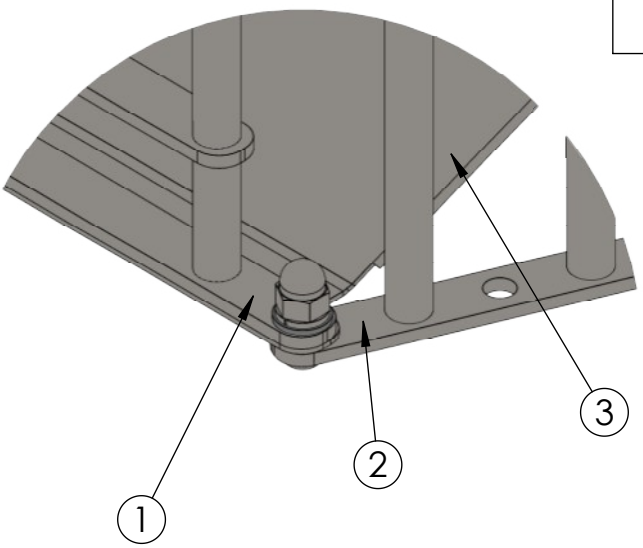

Alle Schrauben anziehen.
Tighten all screws.
Serrez toutes les vis.

5

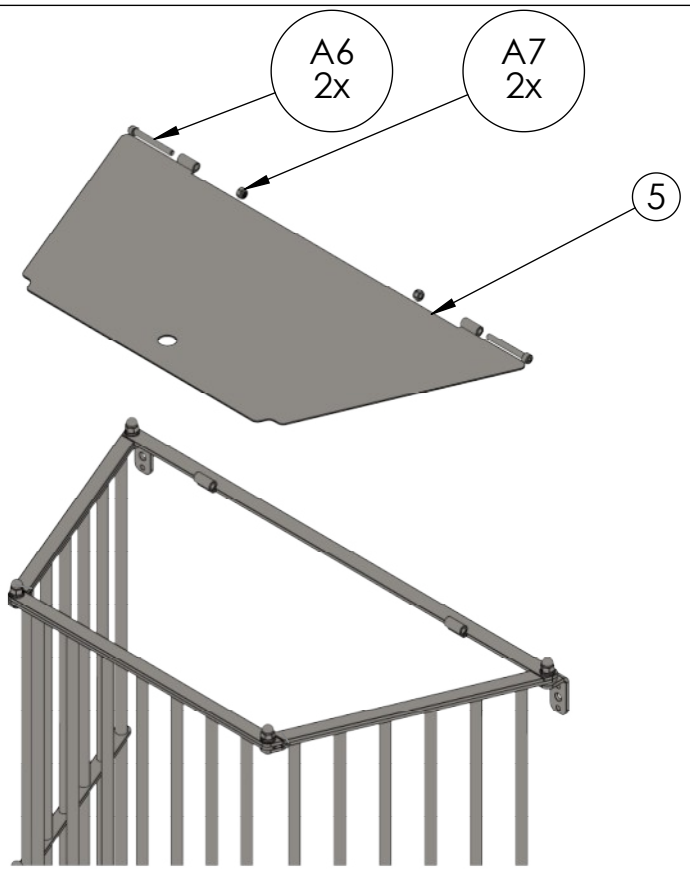

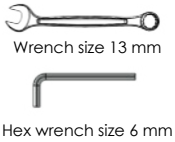

6

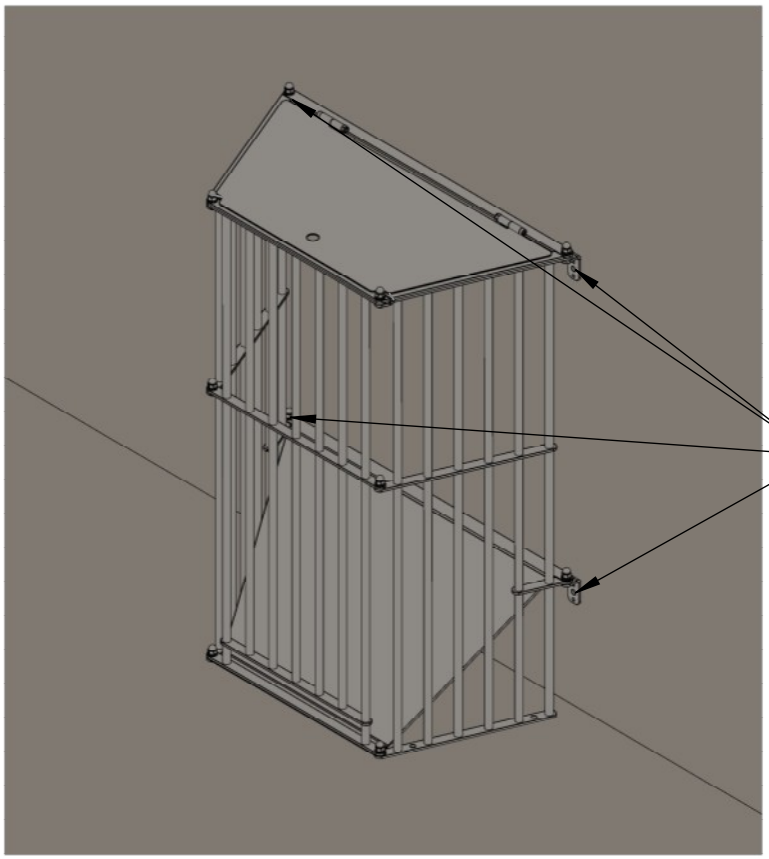

Albert Kerbl GmbH
Felizenzell 9
84428 Buchbach, Germany
www.kerbl.com

Kerbl UK Ltd
Lands End Way
Oakham, Rutland LE15 6RF, UK
www.kerbl.co.uk