See also: https://youtu.be/WvbQzCP4rKs

Schrauben, Unterlegscheiben und ggf. Dübel sind nicht im Lieferumfang enthalten und sollten den örtlichen Gegebenheiten entsprechend passend bauseits gekauft werden.

1. Für die Montage bohren Sie an den markierten Stellen die Löcher vor. Die Löcher sollten 2mm größer gebohrt werden, als die verwendeten Schrauben. Insgesamt werden 7 Schrauben und Unterlegscheiben benötigt (nicht im Lieferumfang).

2. Bei der Montage ist darauf zu achten, dass der Abstand zwischen dem oberen linken und dem oberen rechten Loch ca. 83,5 cm beträgt Dies gewährleistet ein gut platziertes Fressgitter.

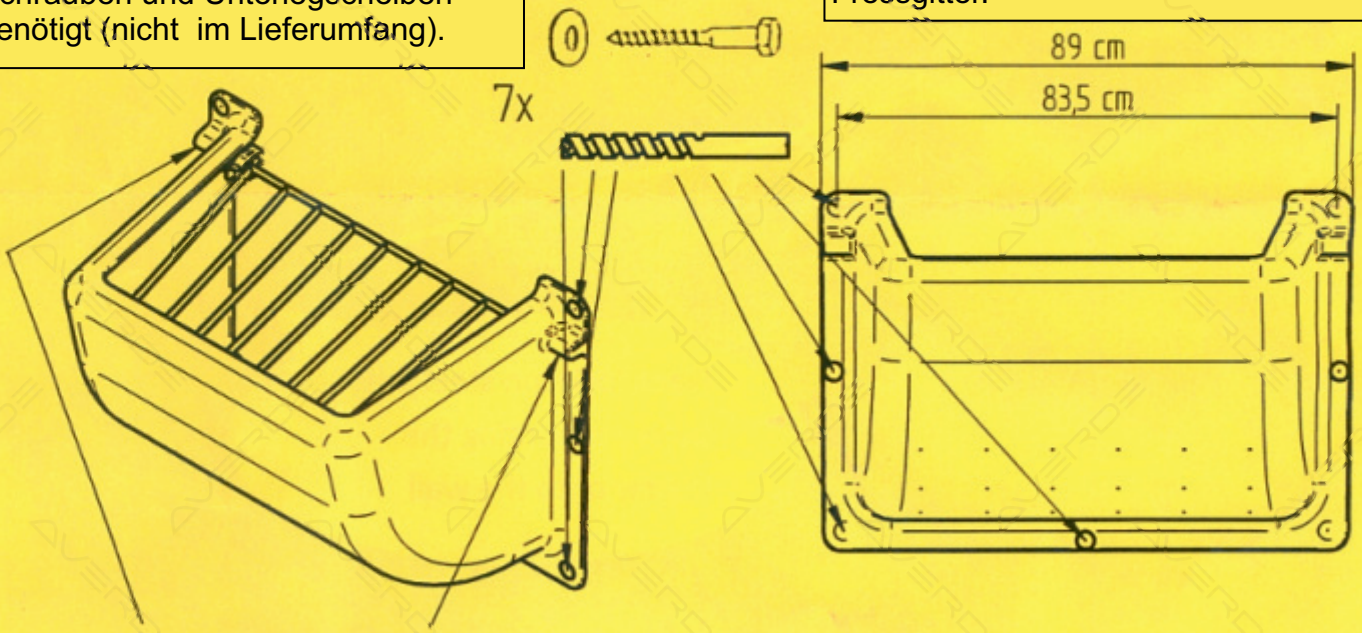

3. Legen Sie das Stahlgitter und die Schlösser in die Kunststoffschiene der Raufe, bevor Sie die Heuraufe an der Wand befestigen.

Weitere Infos unter:

okplast.dk/produkt/slow-feeder-599/

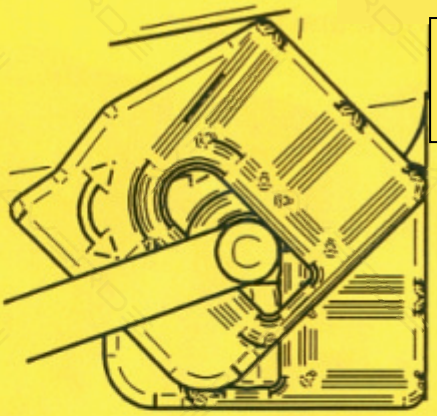

Gitter anheben und Schlösser zum Entriegeln drehen.

Schieben Sie nun das Gitter nach hinten, um es zu öffnen und den Slow Feeder zu füllen.

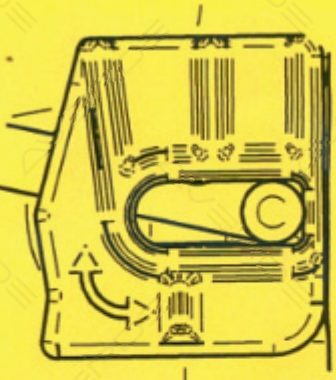

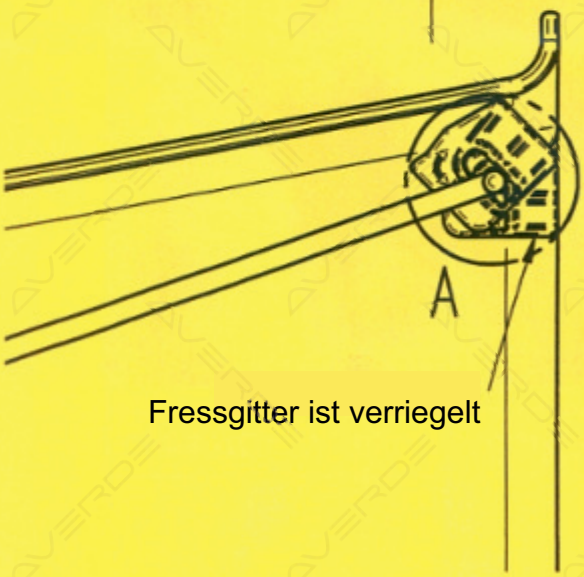

Fressgitter ist verriegelt

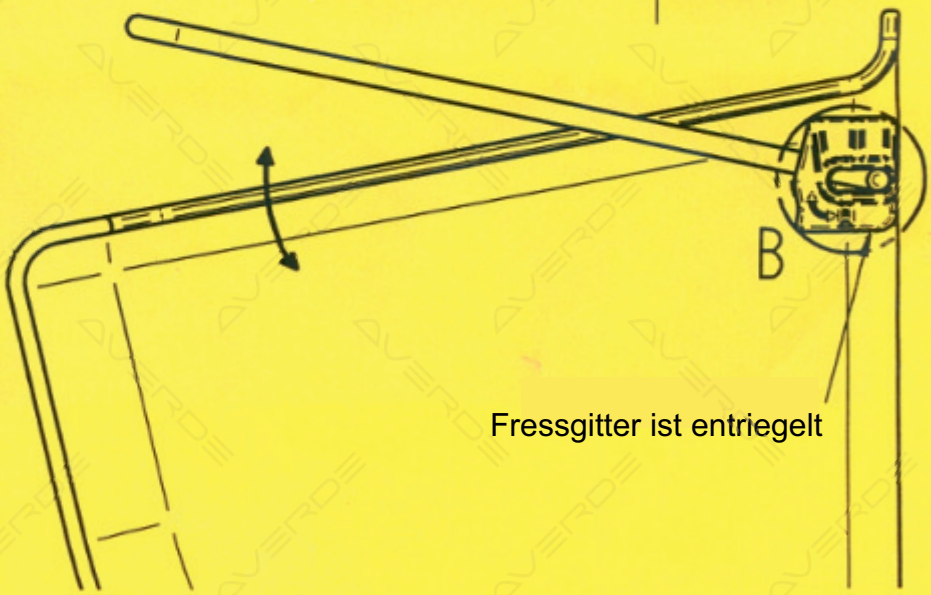

Fressgitter ist entriegelt